Für saubere Luft

COBARON
TECHNISCHES DATENBLATT

COBARON Mechanischer Luftfilter
Baureihe : Cobaron COB 11 TR | 12 TR | 13 TR

www.isi-luftfilter.de

COBARON EC-TECHNOLOGIE

COBARON COB 11 TR | 12 TR | 13 TR
Mechanisches Luftfiltersystem

Für saubere Luft

Eigenschaften

Gerät	COBARON
Typ	COB 11 TR | 12 TR | 13 TR
Filterungsverfahren	mechanisch
Maschinenarbeitsraumgröße	mittel
Filtersteuerung	digital / ISI-Tronic
Spieglbildliche Ausführung optional	ja
Luftführung	horizontal

Filterbestückung

Vorfilter 1	1x Alugestrick
Vorfilter 2	1x Cobatop-Vorfilter
Vorfilter 3	-
Vorfilter optional	-
Hauptfilter 1	Schwebstofffilter H13 | Vari-Filter
Hauptfilter2	-
Hauptfilter optional	-
Nachfilter 1	-
Nachfilter optional	-
Endfilter 1	-
Endfilter2	-

Absaugung

Absaugart Standard	Schlauchstutzen d=200
Absaugart Optional	Rohrstutzen mit Bördel (Jacob)
Absaugleistung * (am Stutzen gemessen)	980 m^3/h
freisaugend	-
mit Stutzendurchmesser D=150mm	-
mit Stutzendurchmesser D=200mm	-
mit Stutzendurchmesser D=250mm	-
mit Stutzendurchmesser D=300mm	-
mit Stutzendurchmesser D=350mm	-

Technische Daten

Ventilatorentechnik	EC-Technologie
Ventilatorregcelung	digital
Gesamtleistungsaufnahme *	0,71 kW
Betriebsspannung	380-480 V | 50/60 Hz 3PH + PE
Schutzart nach DIN EN 60529	IP 54
Geräuschpegel*	68 db(A)
Maße L|B|H	1290 | 345 | 595 mm
Gewicht	74 | 74 | 79 kg
Standardfarbe **	RAL 7035 lichtgrau

* Abhängig vom Stutzendurchmesser
** Sonderfarbe auf Anfrage

Typischer Anwendungsfall:

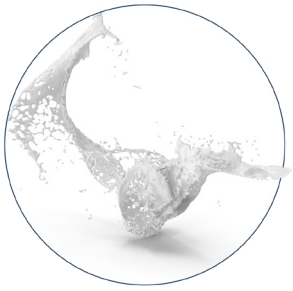

Emulsionsnebel

COBARON COB 11 TR | 12 TR | 13 TR
Mechanisches Luftfiltersystem

Für saubere Luft

EC-Radialventilator	rückwärts gekrümmt	
Ventilator	ebm-papst	
Daten gemäß Ökodesign-Verordnung:	EU 327/2011 (EN 17166)	
	Ist	Vorgabe 2015
01 Gesamtwirkungsgrad ηes	63,40%	50,40%
02 Installationskategorie	A	
03 Effizienzkategorie	Statisch	
04 Effizienzklasse N	75	62
05 Drehzahlregelung	Ja	

Technische Zeichnung

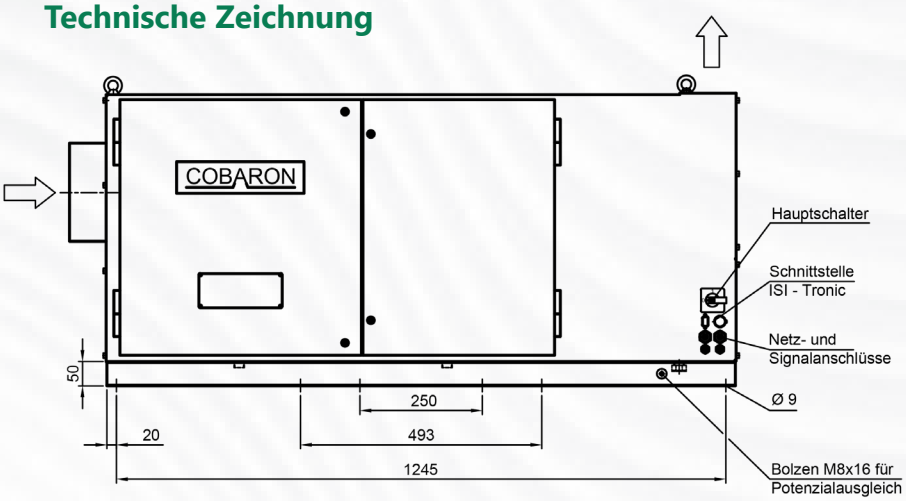

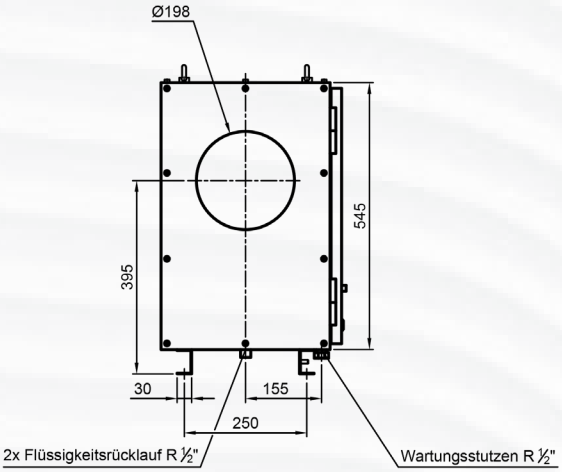

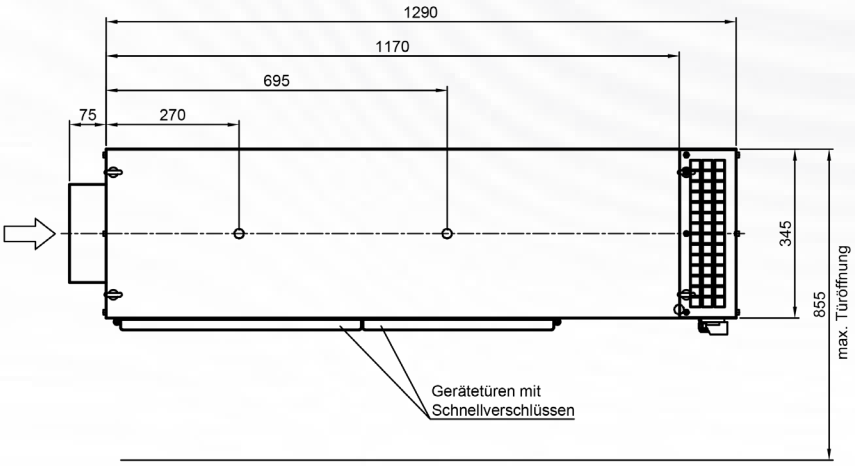

ISI Industrieprodukte GmbH

Industriepark Nord 16
53567 Buchholz (Westerwald)
Tel.-Nr. +49 (0) 2683 | 97 940
Email: kontakt@isi-luftfilter.de