Für saubere Luft

COBARON

TECHNISCHES DATENBLATT

COBARON mechanischer u. elektrostatischer Luftfilter
Baureihe : Cobaron COB 26 TR | 27 TR

www.isi-luftfilter.de

COBARON EC-TECHNOLOGIE

COBARON COB 26 TR | 27 TR

Mechanisches u. elektrostatischer Luftfiltersystem

Für saubere Luft

Eigenschaften

Gerät	COBARON
Typ	COB 26 TR | 27 TR
Filterungsverfahren	mechanisch+ elektrostatisch
Maschinenarbeitsraumgröße	groß
Filtersteuerung	digital / ISI-Tronic
Spiegelbildliche Ausführung optional	nein
Luftführung	horizontal

Filterbestückung

Vorfilter 1	2x Alugestrick
Vorfilter 2	2x Cobatop-Vorfilter
Vorfilter 3	-
Vorfilter optional	-
Hauptfilter 1	Vari-Filter
Hauptfilter2	1x Elektrostatische Ionisator/Kollektorstufe
Hauptfilter optional	-
Nachfilter 1	1x Alugestrick 20mm
Nachfilter optional	-
Endfilter 1	-
Endfilter2	-

Absaugung

Absaugart Standard	Schlauchstutzen d=250
Absaugart Optional	Rohrstutzen mit Bördel (Jacob)
Absaugleistung * (am Stutzen gemessen)	2050 m^3/h
freisaugend	-
mit Stutzendurchmesser D=150mm	-
mit Stutzendurchmesser D=200mm	-
mit Stutzendurchmesser D=250mm	-
mit Stutzendurchmesser D=300mm	-
mit Stutzendurchmesser D=350mm	-

Technische Daten

Ventilatorentechnik	EC-Technologie
Ventilatorregelung	digital
Gesamtleistungsaufnahme *	1,01 kW
Betriebsspannung **	400 V | 50/60 Hz 3PH + PE
Schutzart nach DIN EN 60529	IP 54
Geräuschpegel*	69 db(A)
Maße L|B|H	1450 | 753 | 595 mm
Gewicht	135 kg
Standardfarbe ***	RAL 7035 lichtgrau

* Abhängig vom Stutzendurchmesser
** Sonderspannung auf Anfrage
*** Sonderfarbe auf Anfrage

Typischer Anwendungsfall:

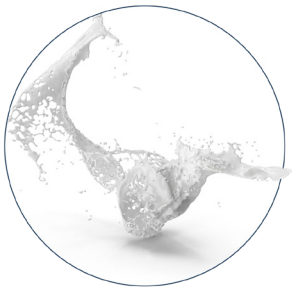

Emulsionsnebel

COBARON COB 26 TR | 27 TR

Mechanisches u. Elektrostatisches Luftfiltersystem

Für saubere Luft

EC-Radialventilator	rückwärts gekrümmt	
Ventilator	ebm-papst	
Daten gemäß Ökodesign-Verordnung:	EU 327/2011 (EN 17166)	
	Ist	Vorgabe 2015
01 Gesamtwirkungsgrad ηes	64,60%	51,20%
02 Installationskategorie	A	
03 Effizienzkategorie	Statisch	
04 Effizienzklasse N	75,4	62
05 Drehzahlregelung	Ja	

Technische Zeichnung

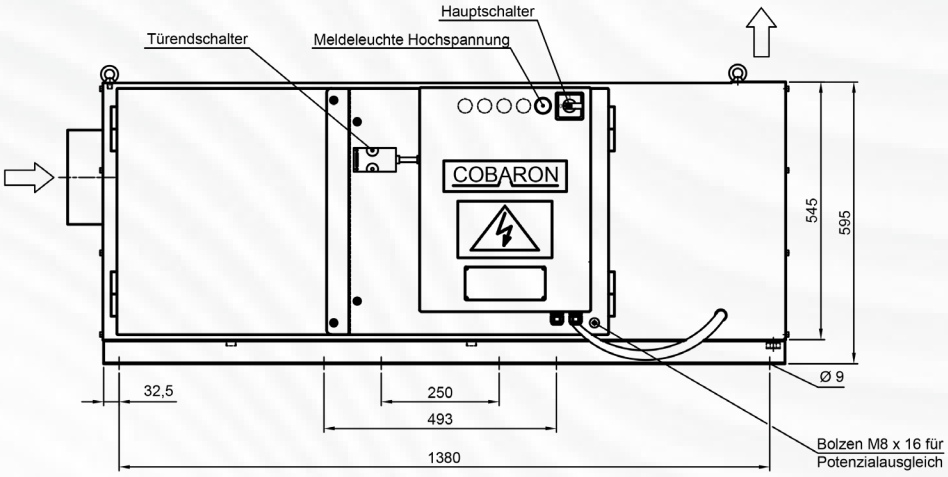

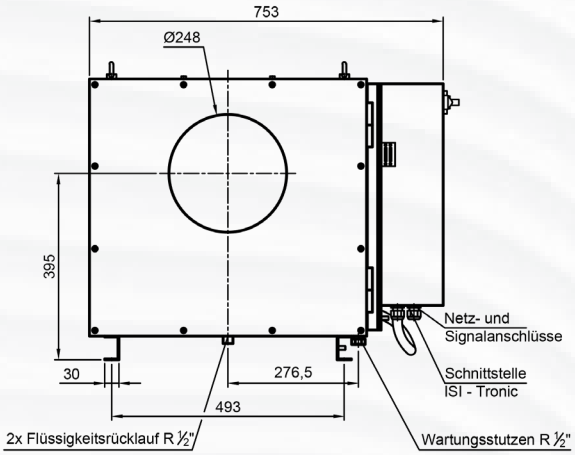

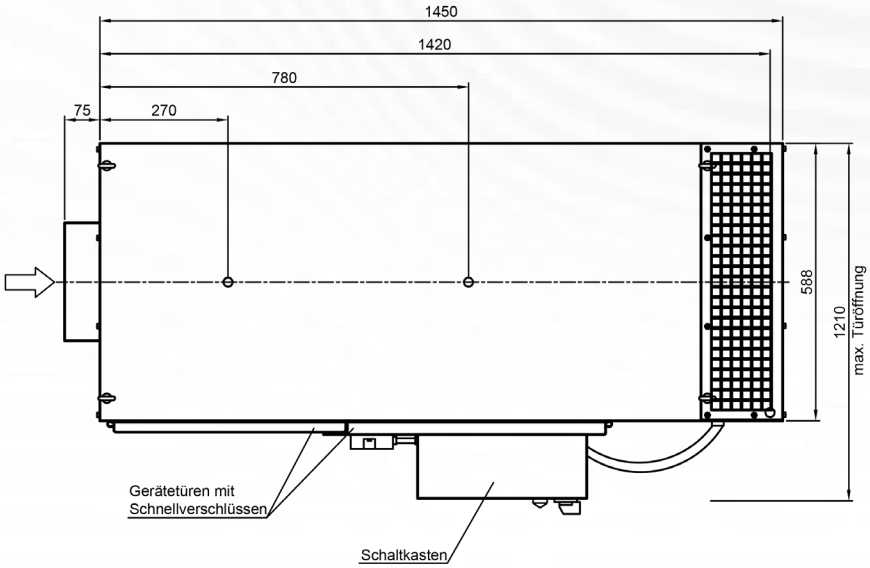

ISI Industrieprodukte GmbH

Industriepark Nord 16
53567 Buchholz (Westerwald)
Tel.-Nr. +49 (0) 2683 | 97 940
Email: kontakt@isi-luftfilter.de